HOME DELUXE
WIR MACHEN DEIN ZUHAUSE

Monteringsanvisningar Familj NUBE

270 x 200 cm

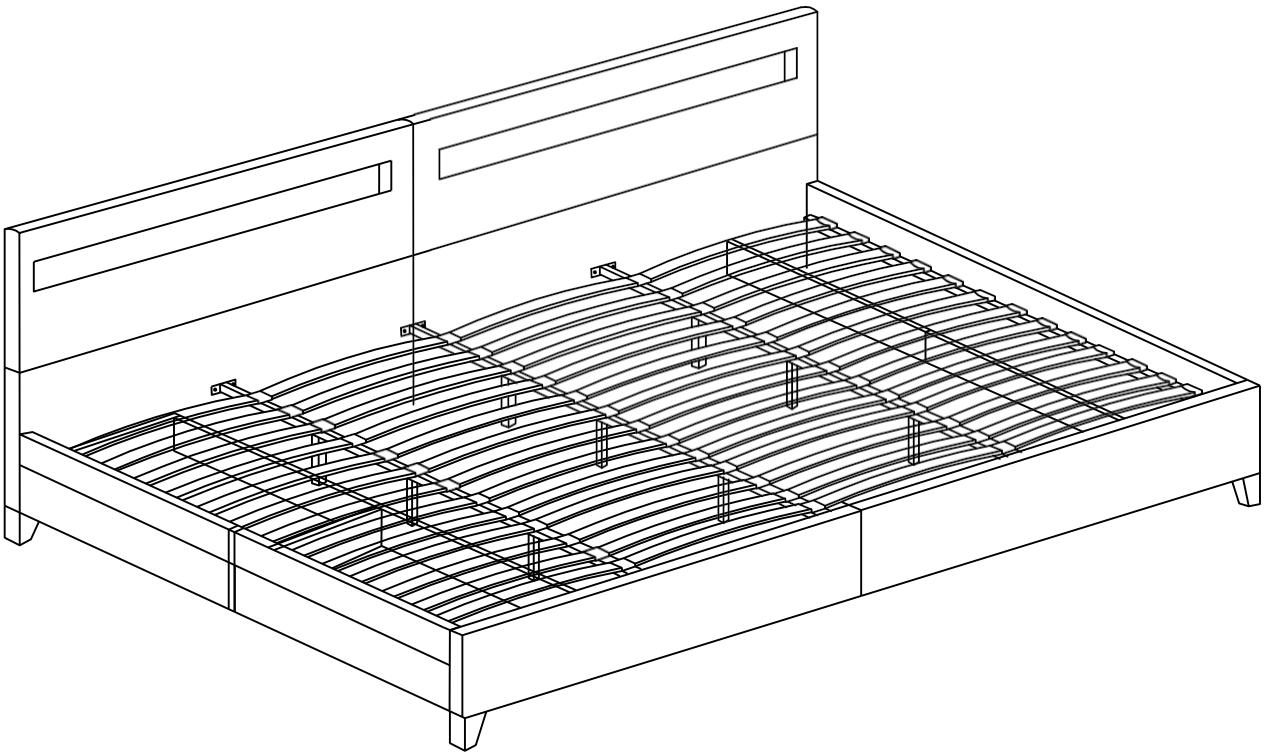

Designad i Tyskland

Viktigt:

FÖRVARAS FÖR SENARE ANVÄNDNING. LÄS NOGGRANT!

Leverans

Nr	Beskrivning	Bilder
1.	Huvuddel	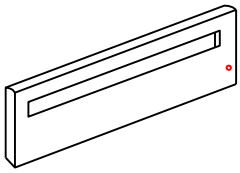
2.	Huvuddel	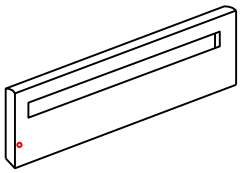
3.	Huvuddel	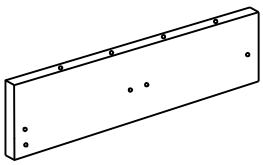
4.	Huvuddel	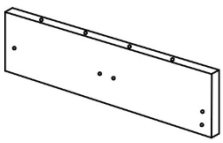
5.	Fotdel	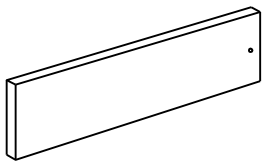
6.	Fotdel	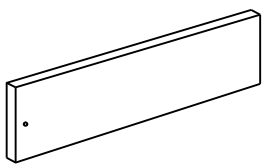
7.	2x sidorail	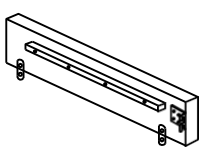

8.	2x sidorail	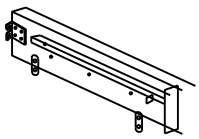
9.	8	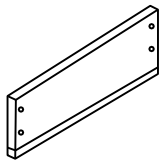
10.	4x	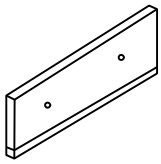
11.	4x	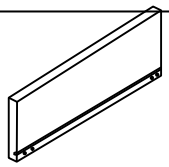
12.	8x	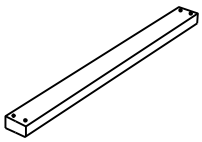
13.	4x	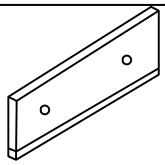
14.	4x	
15.	6x metalllist	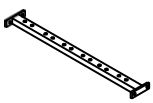
16.	2x metalllist	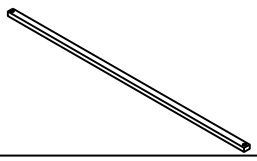

17.	9x fotstöd	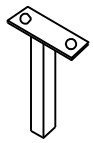
18	2x fotstöd	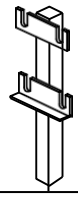
19.	48x lister	
20.	24x plastlock	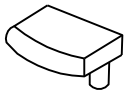
21	36x plast	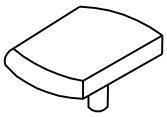
22.	4x fötter	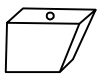
23.	x2	
24.	x2	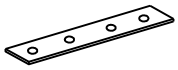

25.	x16	
26.	Anslutningskabel	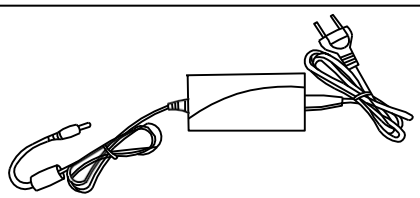
27.	Fjärrkontroll	
28.	28x M8 x 30 mm	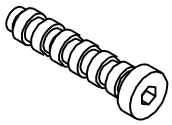
29.	24x M8 x 35 mm	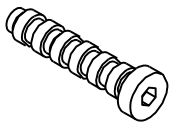
30.	2x M8 x 40 mm	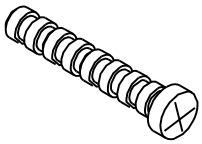
31.	14x M8 x 50 mm	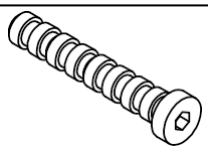
32.	20x M8x25 mm	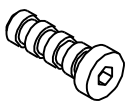
33.	64x M4 x 40 mm	

34	48x M4 x 13 mm	
35	16x fjäderbricka	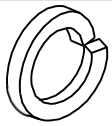
36.	24x mutter M8	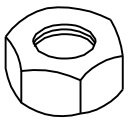
37.	46x bricka	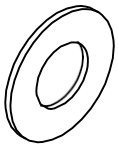
38.	64	
39.	skiftnyckel	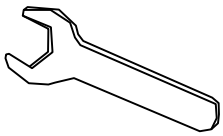
40.	Skruvnyckel	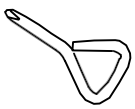
41.	Insexnyckel	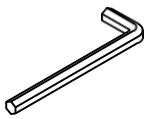
42.	x1	
43.	x1	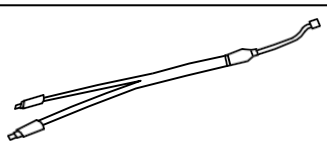

Aufbauanleitung

- Lese die folgenden Anweisungen sorgfältig durch.
- Ihr LED-Bett Nube wird in einigen Paketen geliefert. Bitte stellen sicher, dass die Pakete oben geöffnet werden. Seien Sie beim Öffnen der Pakete sehr vorsichtig, da sich zerbrechliche Teile und Glas in den Paketen befinden.

Starten Sie mit dem Aufbau
Aufbau (270 x 200 cm mit Schubladen)

Steg 1:

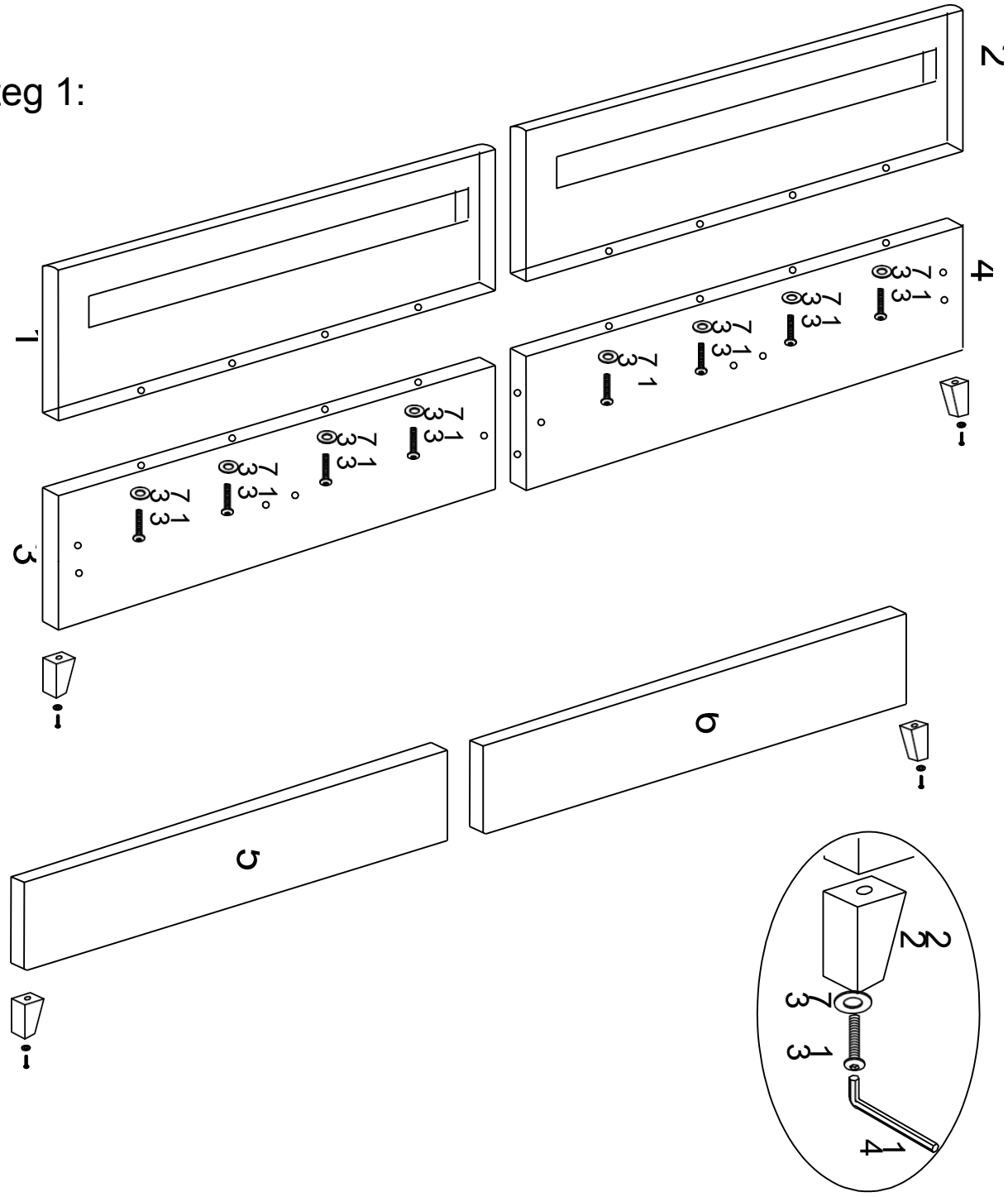

Steg 2:

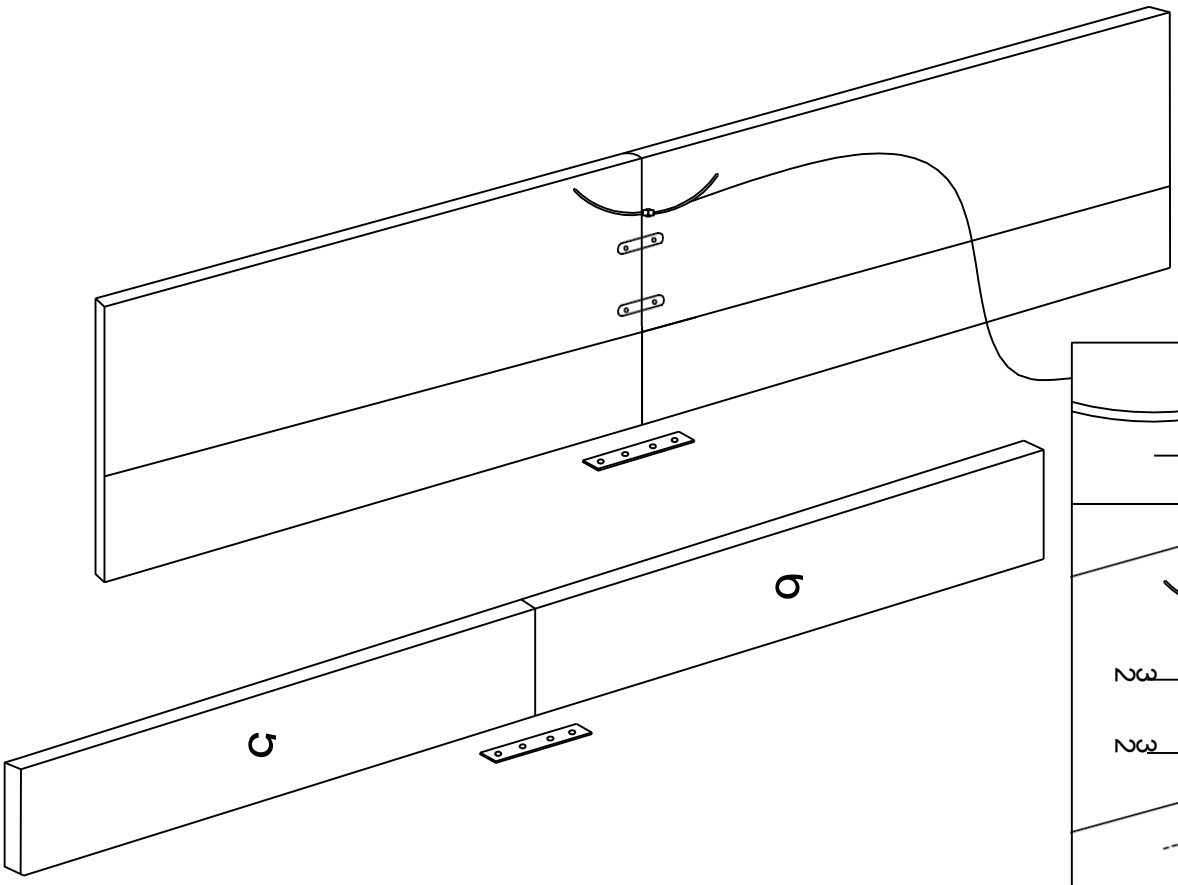

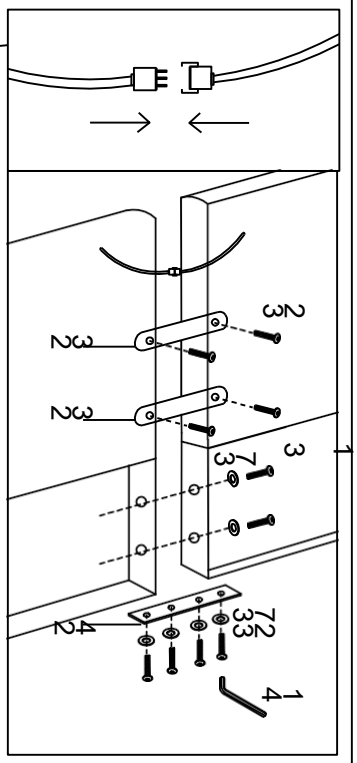

Steg 3:

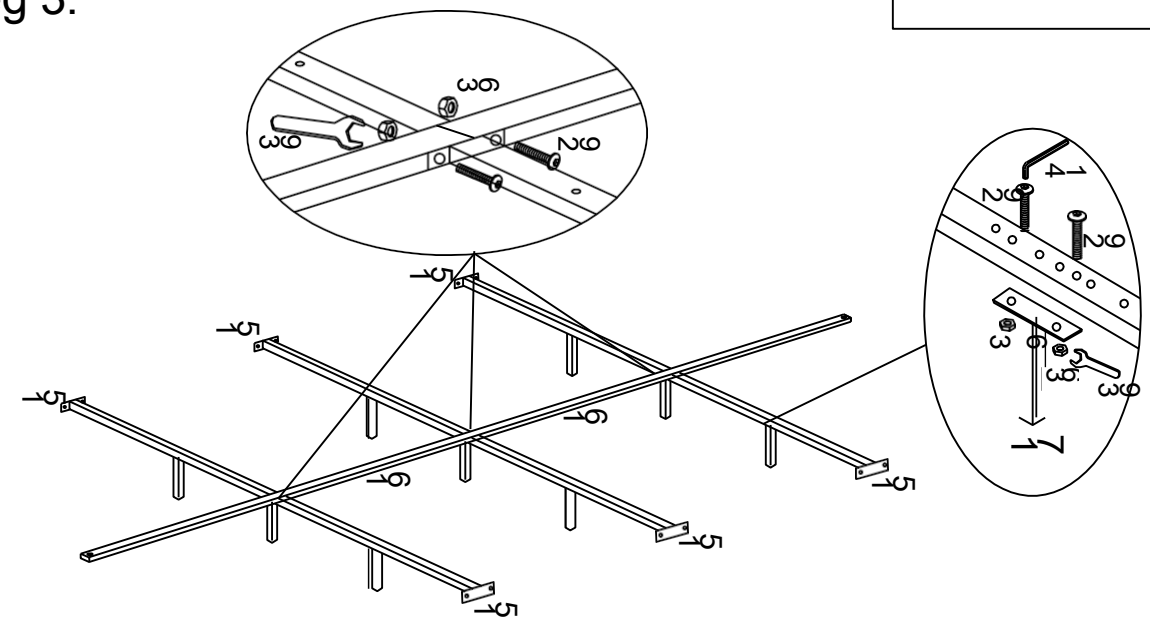

Steg 4:

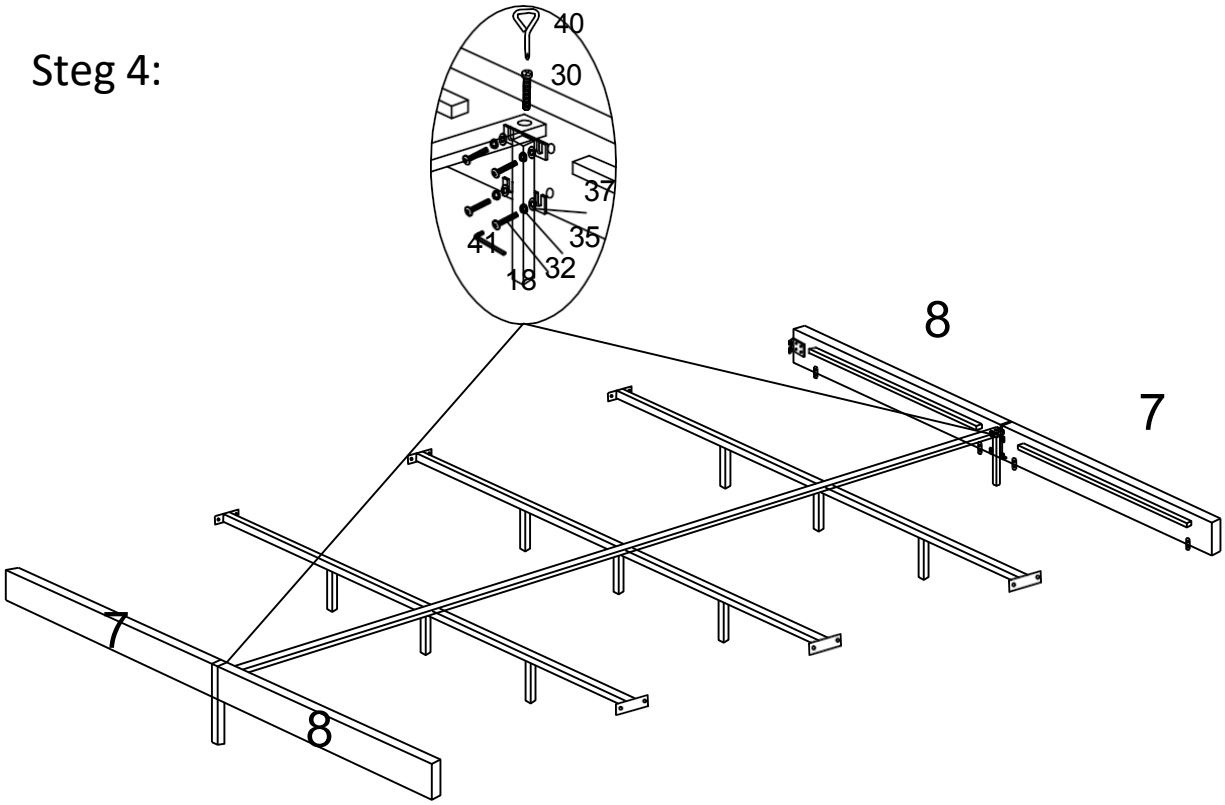

Steg 5:

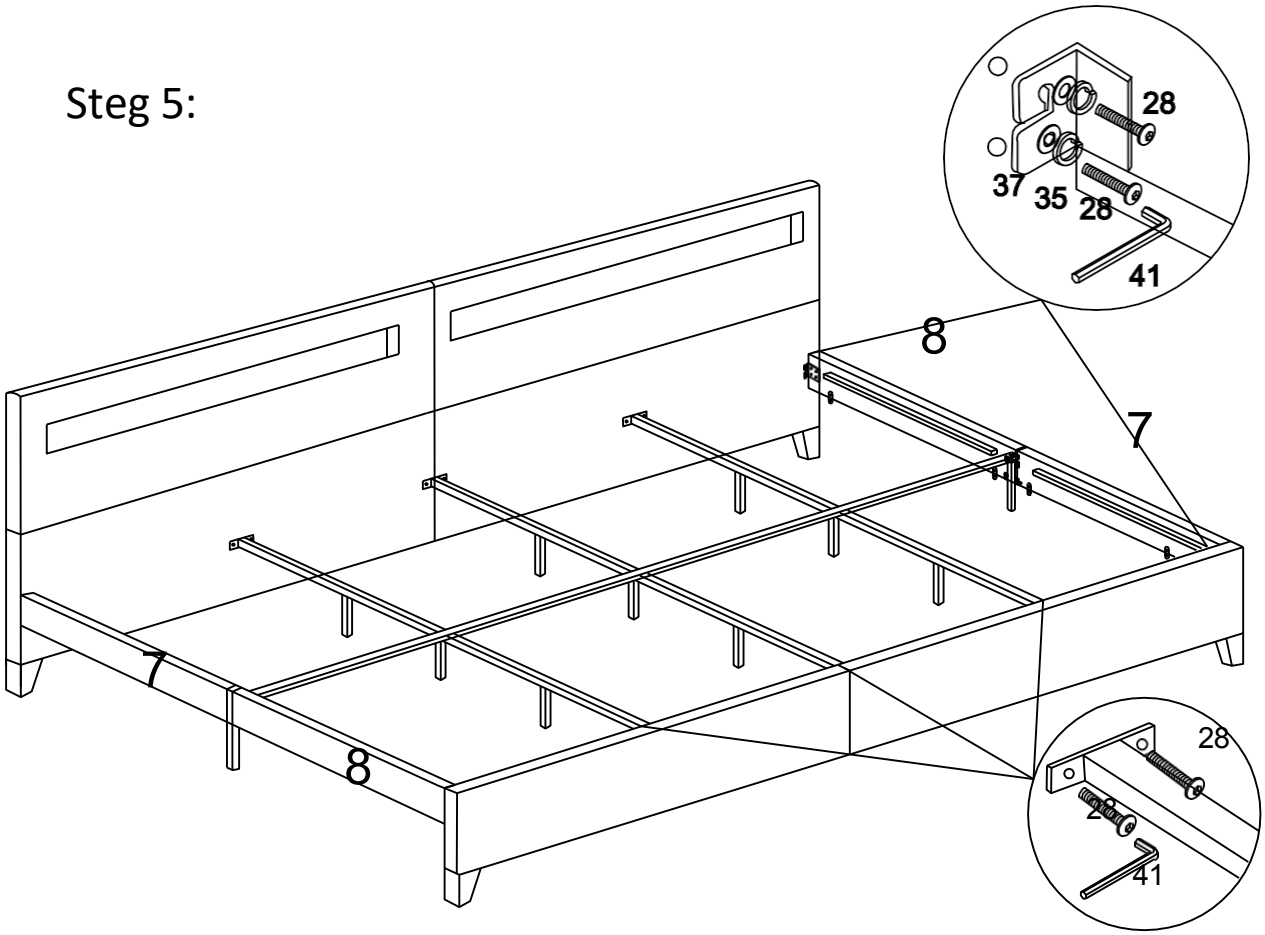

Steg 6:

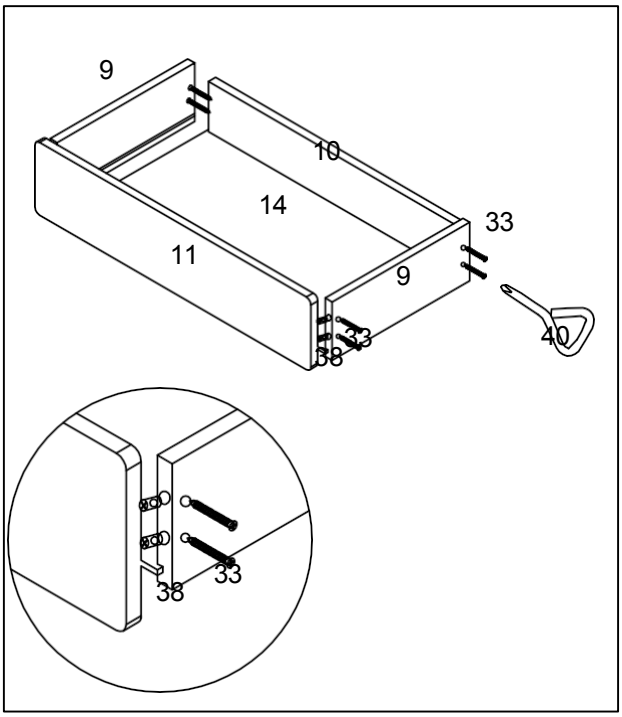

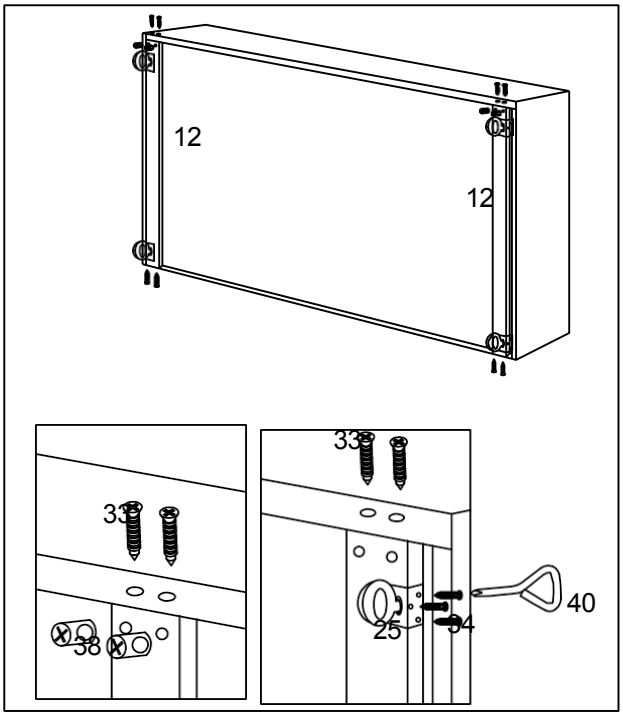

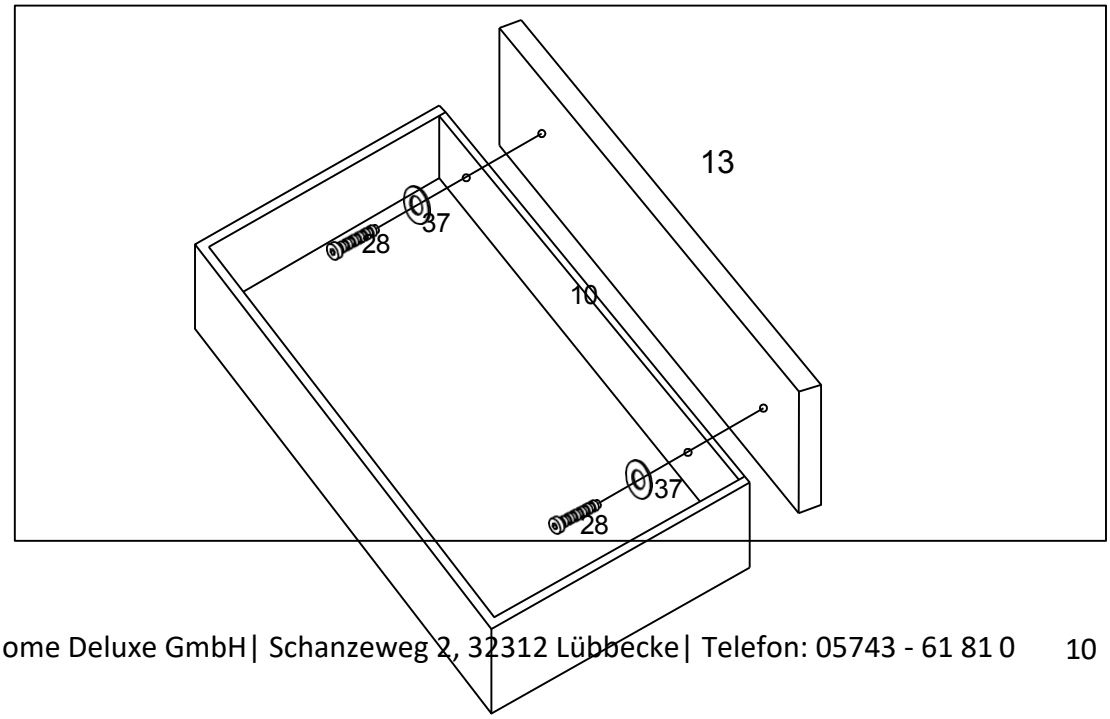

Steg 7:

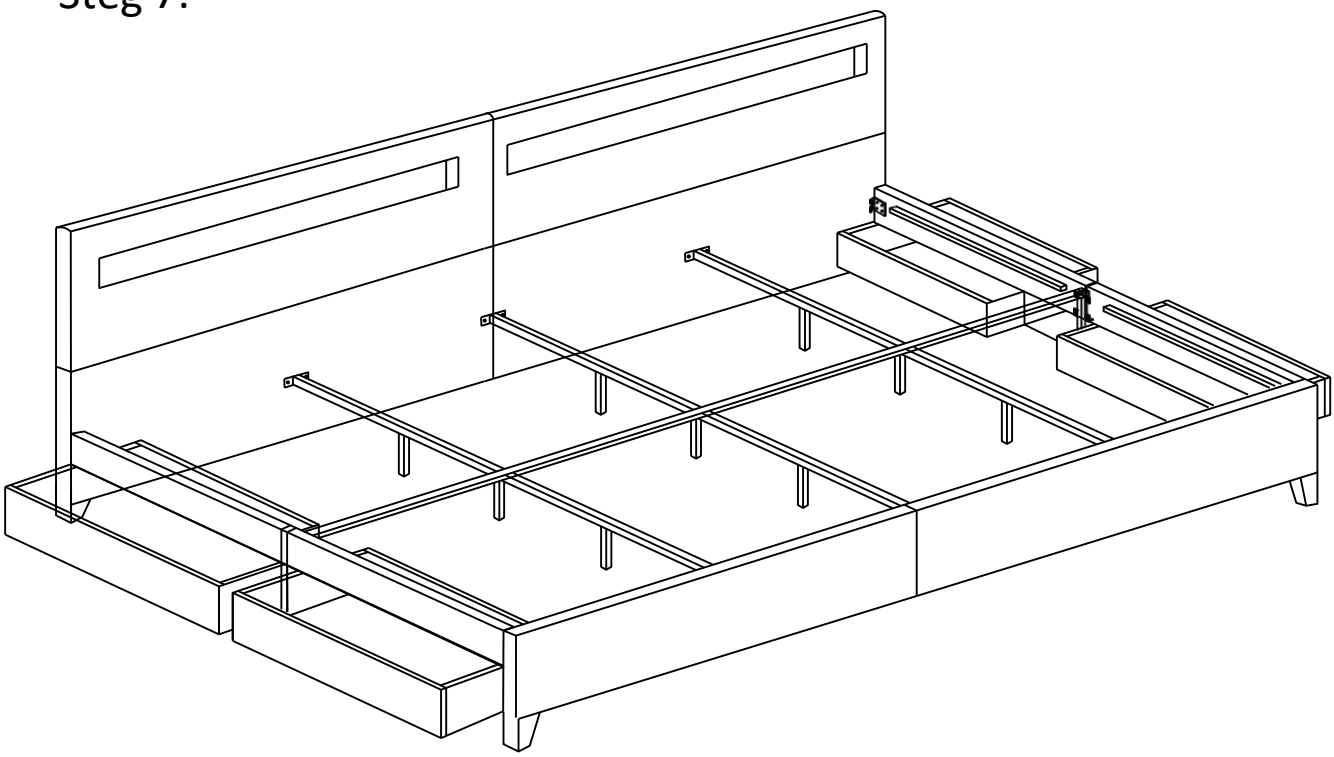

Steg 8:

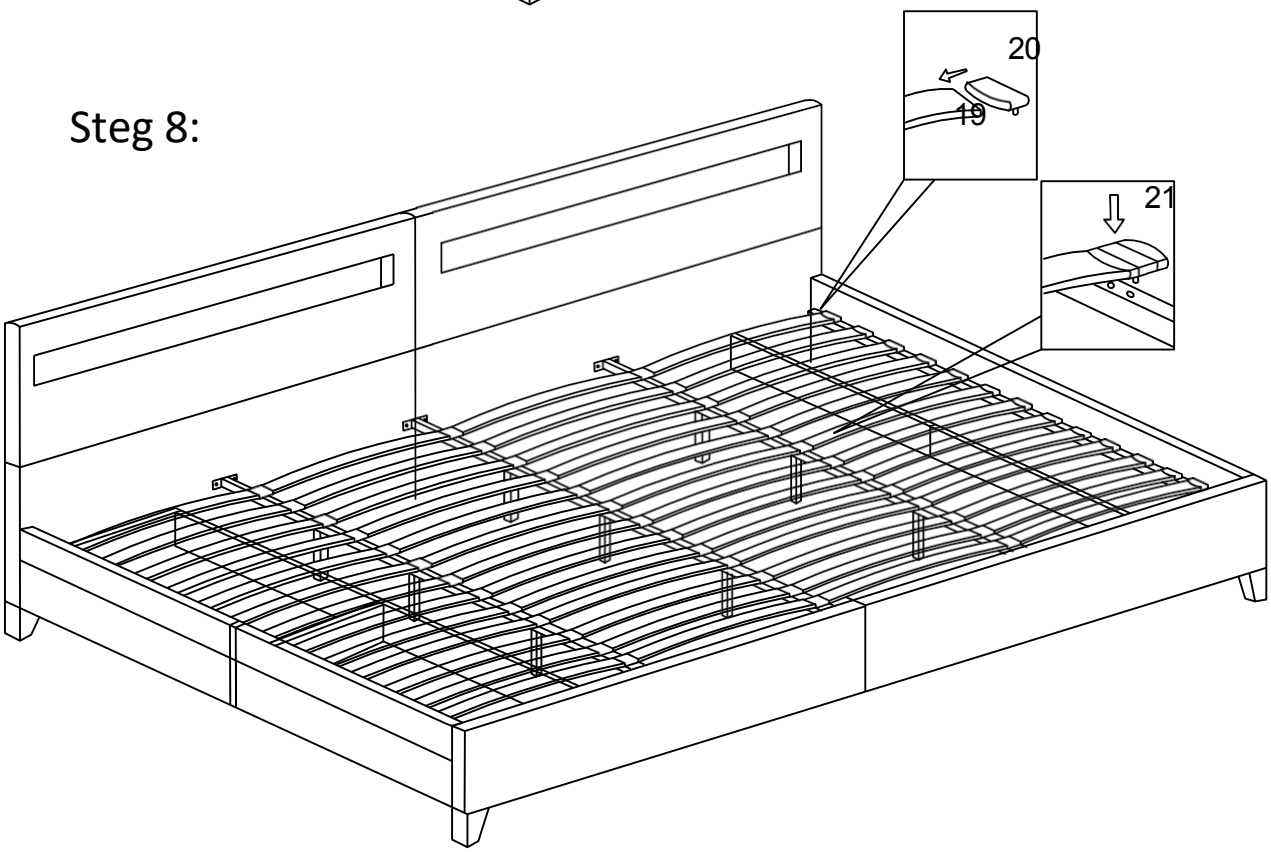

Steg 9:

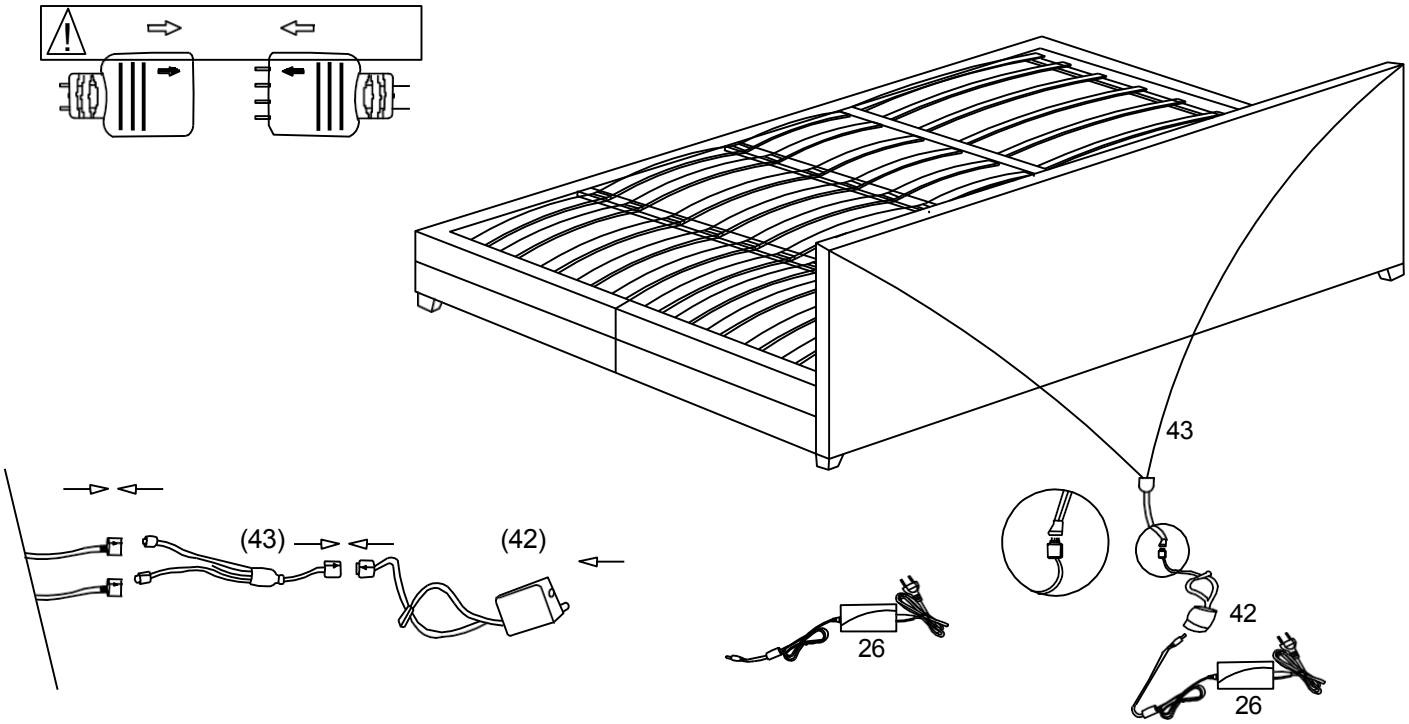

Steg 10:

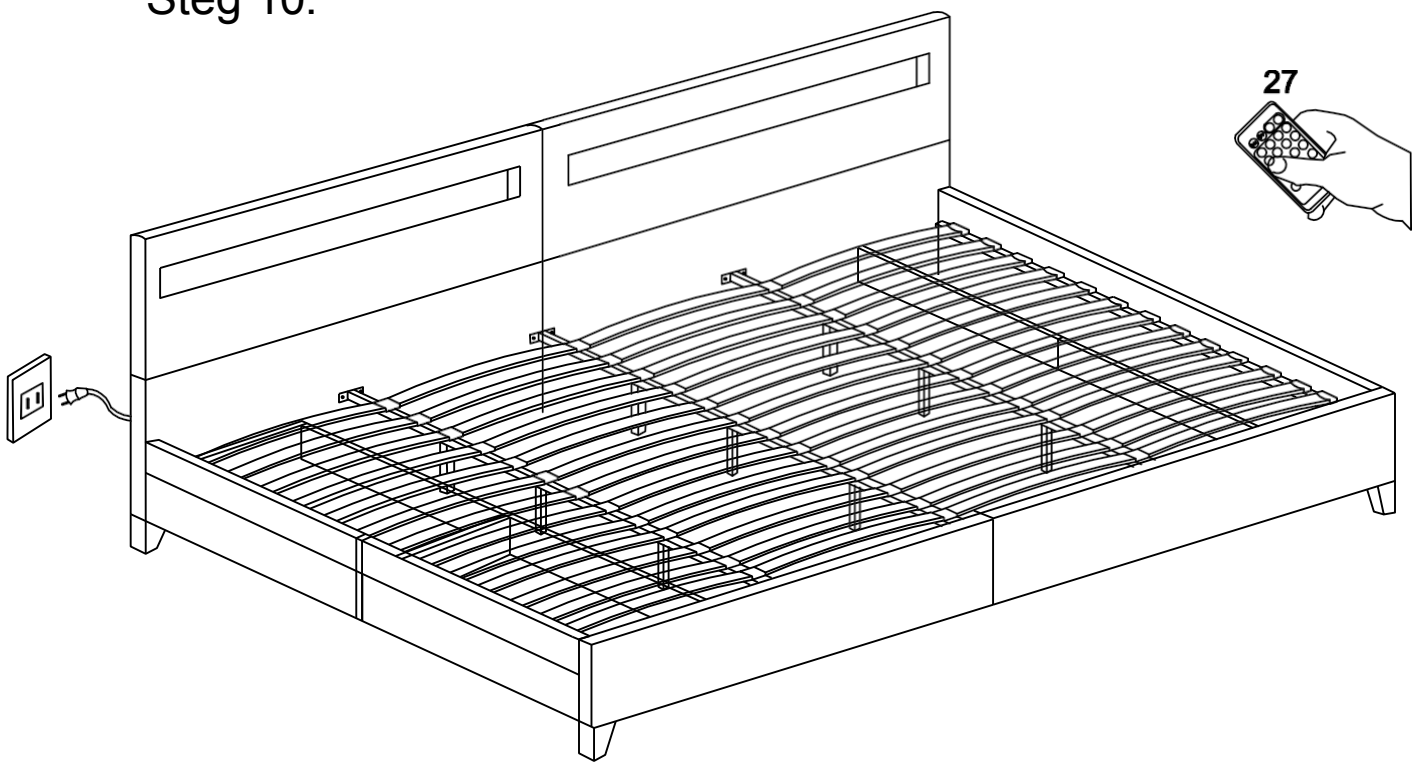

Vi vill påpeka att Home Deluxe GmbH i princip inte står för några kostnader för montering eller hantverksmässiga tjänster, såsom elektrikerkostnader eller liknande kostnader för fackpersonal.

Tekniska data LED BETT NUBE Mått (B x D x H): 279 x 215 x 85 cm Material: Konstläder
Liggmått: 270 x 200 cm Färg: Svart
Max. belastningskapacitet: 350 kg

Home Deluxe
GmbH Schanzeweg
2 32312 Lübbecke
Tyskland
Tel.:+49 (0)5743 6181-0
www.home-deluxe-gmbh.de

Familjebädd NUBE med lådor 270 x 200 cm – val av varianter
Art.-ID: 21656 / Var.-ID: 51449
Familjesäng NUBE med lådor 270 x 200 cm – svart – paket 1 av 4
Art.-ID: 25460 / Var.-ID: 60958
Familjesäng NUBE med lådor 270 x 200 cm - Svart - Paket 2 av 4
Art.-ID: 25461 / Var.-ID: 60959
Familjesäng NUBE med lådor 270 x 200 cm – svart – paket 3 av 4
Art.-ID: 25462 / Var.-ID: 60960
Familjesäng NUBE med lådor 270 x 200 cm – mörkgrå – paket 1 av 4
Art.-ID: 21653 / Var.-ID: 51446
Familjesäng NUBE med lådor 270 x 200 cm - Mörkgrå - Paket 2 av 4
Art.-ID: 21654 / Var.-ID: 51447
Familjesäng NUBE med lådor 270 x 200 cm - Mörkgrå - Paket 3 av 4
Art.-ID: 21655 / Var.-ID: 51448
Familjesäng NUBE med lådor 270 x 200 cm - Vit - Paket 1 av 4
Art.-ID: 21650 / Var.-ID: 51443
Familjesäng NUBE med lådor 270 x 200 cm - Vit - Paket 2 av 4
Art.-ID: 21651 / Var.-ID: 51444
Familjesäng NUBE med lådor 270 x 200 cm – Vit – Paket 3 av 4
Art.-ID: 21652 / Var.-ID: 51445

bda-113-00-nube_fb
2023/07